ATOLL

58% acrylique, 29% coton, 13% polyamide
pelotes de 50 g = 100 m±
sachets de 500 g

58% acrylic, 29% cotton, 13% polyamide
balls 1 -3/4 oz = 109 yds±
bags 17,6 oz

lavage main	*Hand wash*
pas de chlore	*Do not bleach*
séchage à plat	*Do not tumble dry*
repassage doux	*Cool iron*

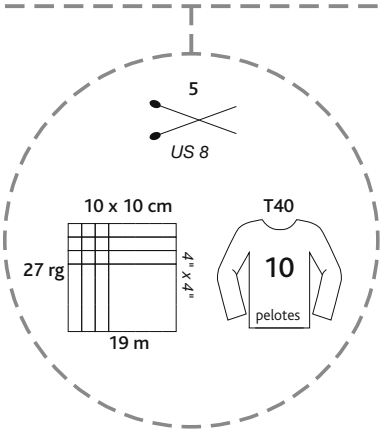

plassard
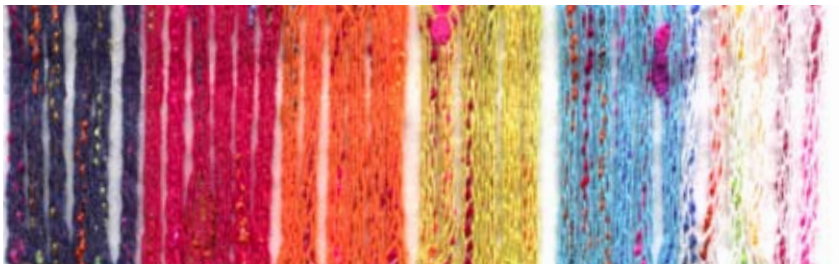
05 56 57 17 14 10